产品特征

- 树脂包封，同向引线 ，有极性;
- 电性能和存储稳定性好 ，尺寸小 ，长寿命 ；
- 应用于电视机 ， 电话 ， 摄像机，仪器仪表等高可靠、高密度表面贴装电子设备
- 符合 RoHS 标准，引脚不含铅
- 执行标准: QJ/PWV61-2002

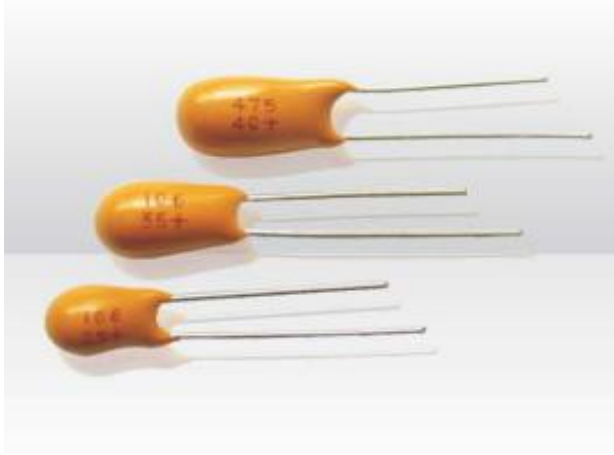

产品编码

CA42	-	010	M	107	B
型号	隔离符	额定电压 004=4Vdc; 6R3=6.3Vdc 010=10Vdc; 016=16Vdc 020=20Vdc; 025=25Vdc 035=35Vdc; 050=50Vdc;	容量允差 K=±10% M=±20%	容量代码 前 2 位数字为有效数字，单位为 Pf,第 3 位数字为指数。(即有效数字后跟多少个 0)	包装方式 T=编带 B=散粒

环保声明

RoHS 声明 (6/6) 符合 2002/95/EC 指示要求， 即规定使用 100%Sn 焊料, 金镀层或无磁性 100% Sn 焊料

LEAD-FREE

RoHS Compliant

产品标识

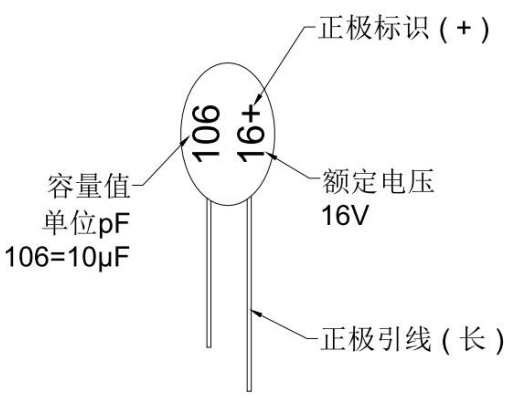

外形尺寸(mm)

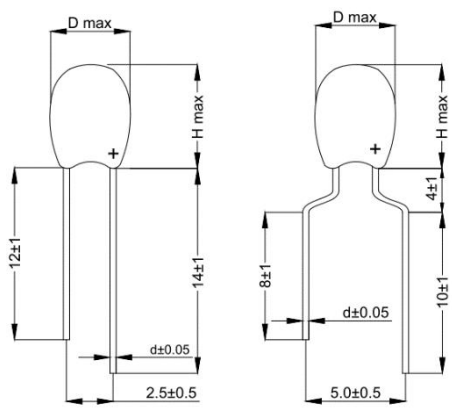

技术特性

技术参数:		所有技术参数都是在 1 个大气压和室温下+25C°测得							
容量范围:		0.47μF to 680μF							
容量允差:		±10% ； ±20% （±5% 需向您的湘怡销售代表进行咨询）							
直流额定电压 (V_R)	≤+85C°	4	6.3	10	16	25	35	40	50
类别电压 (V_C)	≤+125C°	2.5	4	6.3	10	16	20	25	32
浪涌电压 (V_S)	≤+85C°	5	8	13	20	32	46	52	65
浪涌电压 (V_S)	≤+125C°	3	5	8	12	19	28	31	39
工作温度范围		-55 to +125C°							

产品电压、容量、尺寸对照表

直流额定电压 U_R (V)			4	6.3	10	16	25	35	40	50
类别电压 U_C (V)			2.5	4	6.3	10	16	20	25	32
尺寸 (mm)			标称容量 (μF)							
D x H	d	S								
4.4 x 6.5	0.5	2.5	3.3	1.5	1	0.68	0.33	0.1	0.1	0.1
			4.7	2.2	1.5	1	0.47	0.15	0.15	0.15
			6.8	3.3	2.2	1.5	0.68	0.22	0.22	0.22
			10	4.7	3.3	2.2	1	0.33	0.33	0.33
			15	6.8	6.8	3.3	1.5	0.47	0.47	0.47
			22	10	10	4.7	2.2	0.68	0.68	
			33	15	15	6.8	3.3	1		
				22		10		1.5		
5.0 x 7.5	0.5	2.5	47	33	22	15	4.7	2.2	1	0.68
			68	47	33	22	6.8	3.3	1.5	1
							10	4.7	2.2	1.5
5.5 x 9.0	0.5	2.5	100	68	47	33	15	6.8	3.3	2.2
			150	100	68	47	22	10	4.7	3.3
					100					
6.3 x 10.5	0.5	2.5	220	150	150	68	33	15	6.8	4.7
			330	220		100	47	22	10	6.8
7.2x 12	0.5	2.5	470	330	220	150	68	33	15	10
			680	470	330	220	100	47	22	15
8 .5 x 13	0.5	2.5		680	470	330	150	68	33	22

1 请不要用万用表测量；
2 容量和损耗测量条件 :100Hz，U__=2.2°-1.0V，U~=1.0°-0.5V, Frequency=100Hz，串联方式测量
3 环境温度高于+85℃需要降额电压使用.（漏电流参数为通电 5 分钟后读数）.
4 特殊尺寸或要求请联系我们。

高低温特性参数

容量范围 (μF)	容量变化率 ΔC/C (%)			损耗值 (%)				直流漏电流	
	-55C°	+85C°	+125C°	-55C°	+25C°	+85C°	+125C°	+85C°	+125C°
0.47 ~ 1.0	±10	±10	±15	6	4	6		$8I_0$ (1)	$10I_0$
1.5 ~ 6.8				8	6	8			
10 ~ 68				10	8	10			
100 ~ 330				12	10	12			
470 ~ 680				14	12	14			
> 680				16	14	16			

(1) I_0 为直流漏电流初始测量值